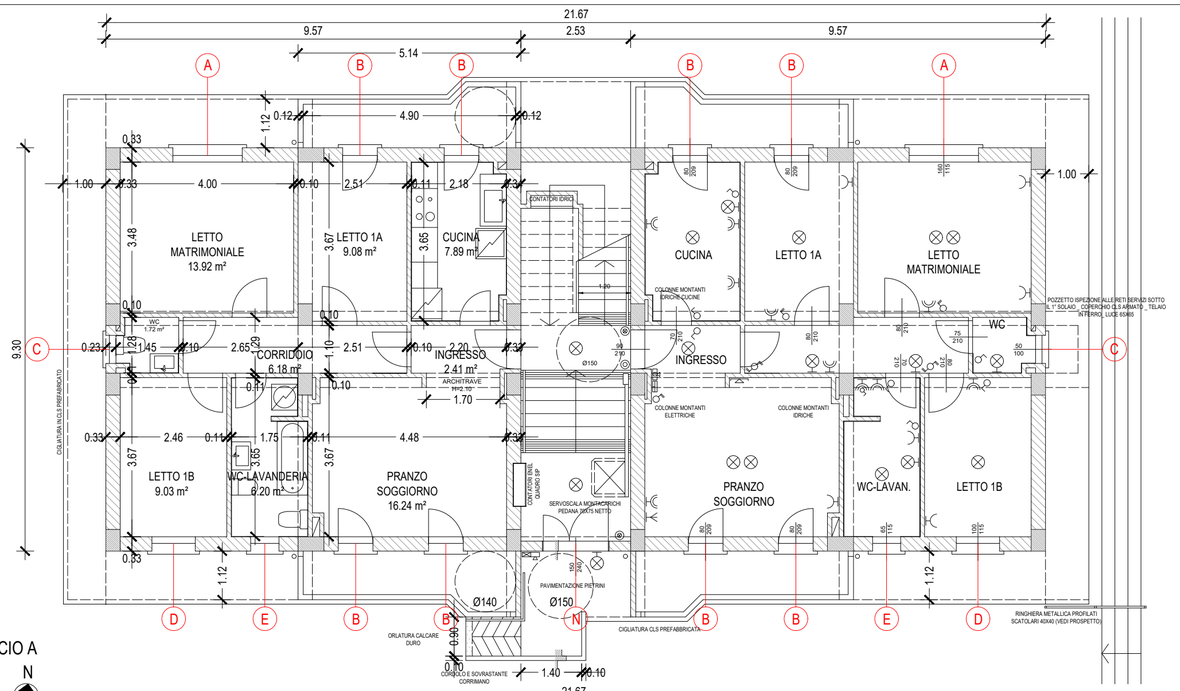

PIANO RIALZATO EDIFICIO A
SCALA 1:100

N

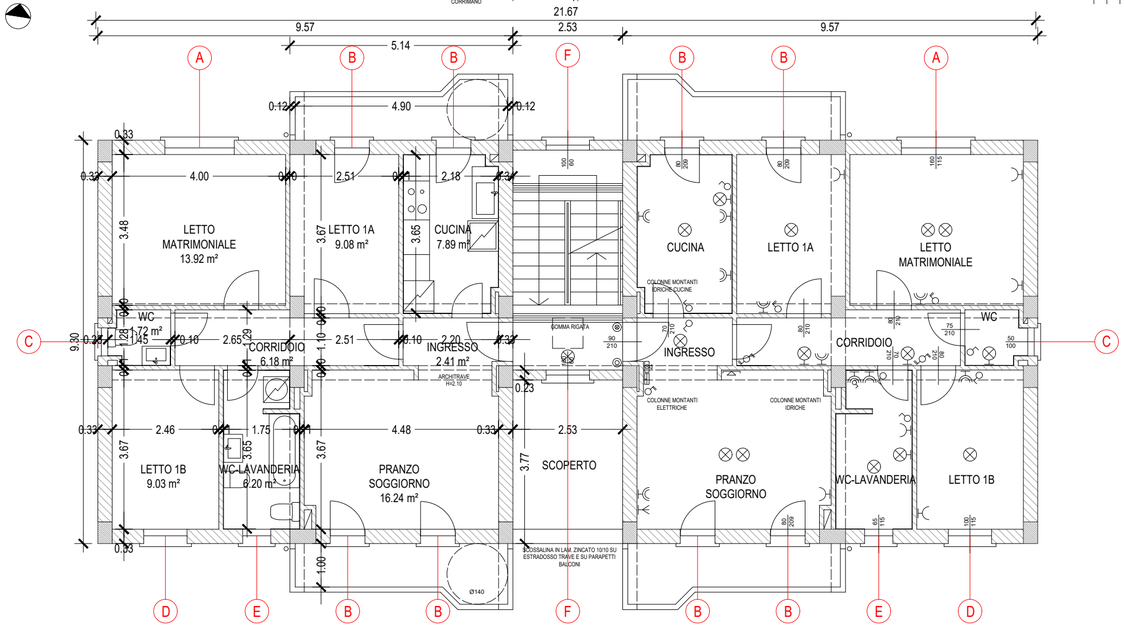

PIANO TIPO EDIFICIO A
SCALA 1:100

N

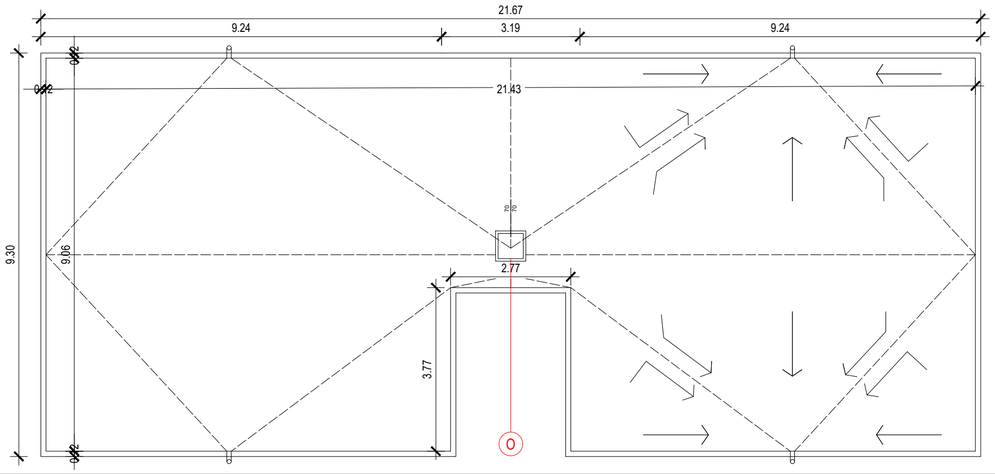

PIANO COPERTURA EDIFICIO A
SCALA 1:100

N

LEGENDA

- PRESA 2x10A
- PRESA 2x15A
- PRESA 2x15A CON INTERRUTTORE
- PRESA TV
- PUNTO LUCE
- ID.COMMUTATO
- ID. A PARETE
- CITOFONO CON APRIPORTONE (ALLOGGIO)
- QUADRO ALLOGGIO
- CAMPANELLO
- CITOFONO E PULSANTIERA CAMPANELLI
- PUNTO TELEFONO
- APPARECCHIO DI ILLUMINAZIONE A TUBI FLUORESCENTI COMPLETO DI ARMATURA
- FRIGORIFERO (SOLO PER PRESA 2x15A)
- LAVASTOVIGLIE (SOLO PER PRESA 2x15A E GRUPPO ATTACCHI IDRICO-SANITARIO)
- LAVABIANCHERIA (SOLO PER PRESA 2x15A E GRUPPO ATTACCHI IDRICO-SANITARIO)
- INTERRUTTORE
- DEVIATORE
- COMMUTATORE
- COMMUTATORE-DEVIATORE
- PULSANTE CAMPANELLO
- INTERRUTTORE LUCE A PULSANTE CON LAMPADA SPIA
- PULSANTE A TIRANTE CAMPANELLO

INTERRUTTORI E CAMPANELLI H=120
PRESE H=60
PRESE CUCINA E BAGNO H=110
CITOFONO H=120
PULSANTIERA ASCENSORE (ORIZZONTALE) H=120
CAMPANELLO BAGNO DISABILI H=250

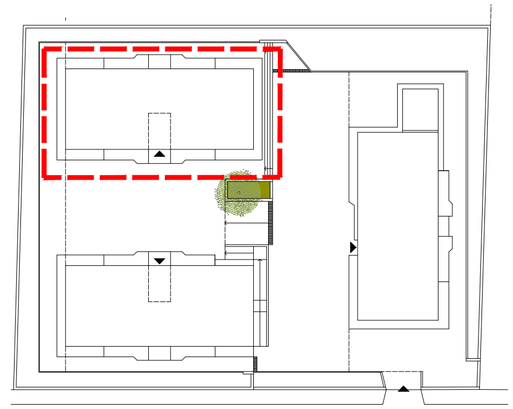

PLANIMETRIA GENERALE
SCALA 1:500

N

Unione Europea

Piano Nazionale di Ripresa e Resilienza
#NEXTGENERATIONITALIA

ISTITUTO AUTONOMO CASE POPOLARI

PROVINCIA DI SIRACUSA

Via Augusto Von Platen n. 37 - 96100 SIRACUSA
Telefono 0931-707111 - Fax 0931-66931

CUP_I89J21017880006

DATA	ELABORATO	SCALA
Maggio 2023	03	1:100

BANDO PNRR
COMUNE DI BUSCEMI

Programma di riqualificazione dell'edilizia residenziale pubblica "Sicuro, verde e sociale"
Lavori di manutenzione straordinaria ed efficientamento energetico

20 ALLOGGI - VIA DON LUIGI STURZO N. 8

PROGETTO ESECUTIVO

ELABORATO

PIANTE EDIFICIO A

IL PROGETTISTA

Arch. Emanuela Reale

IL R.U.P.

Arch. Salvatore Campisi

ORDINE ARCHITETTI, PIANIFICATORI, PAESAGGISTI, CONSERVATORI - PROV. DI SIRACUSA
N.820 Arch. Emanuela REALE 2008